ПСТ ПРОСТРОЙТЕХ
142006, МО, г. Домодедово, ул. Заборье, 2Б
+7(495) 109-99-00
info@prostroytech.ru
prostroytech.ru

ZOOMLION
ОФИЦИАЛЬНЫЙ ДИЛЕР

K38X-5RZ

Автобетононасос Zoomlion на шасси МАЗ 6312

Управление	КОМ
Шасси	МАЗ 6×4
Максимальная производительность	160 м^3
Максимальное давление	7/11 мПа

Техническая спецификация

СТРЕЛА 5RZ	
Макс. высота подачи	37.1 м
Макс. дальность подачи (от центра оси поворота)	32.75 м
Макс. глубина подачи	25.55 м
Мин. высота раскладывания	8015 см
Количество секций	5
Тип стрелы	RZ
Диаметр бетоновода	125 мм
Емкость бункера	550 л

НАСОСНЫЙ АГРЕГАТ	
Макс. теоретическая производительность	160/100 м^3/ч
Макс. давление на бетон	7/11 Мпа
Номинальное рабочее давление	35 Мпа
Бетонный цилиндр (диаметр х ход)	Ф230×2100 мм
Тип гидравлического контура	Открытый
Тип стрелы	RZ
Диаметр бетоновода	125 мм

Преимущества

- Широкая дилерская сеть сервисных центров МАЗ на территории РФ
- ТО-0 и ТО-1 на шасси от производителя шасси включено в стоимость
- Четвертое поколение технологии самоадаптации переменной мощности позволяет экономить топливо на 10%
- Высокая надежность: конструкция оптимизирована к усталостным нагрузкам
- Срок службы конструкции стрелы: 8 лет или 400 000 м^3 без трещин, что делает его эквивалентным европейскому стандарту
- Интеллектуальная диагностика: трехуровневая самодиагностика неисправностей
- Полная самодиагностика до, после и во время перекачки для обеспечения безопасной работы
- Установленные датчики в кол-ве 31 шт позволяют выполнять 61 пункт самодиагностики

ПСТ ПРОСТРОЙТЕХ
142006, МО, г. Домодедово, ул. Заборье, 2Б
+7(495) 109-99-00
info@prostroytech.ru
prostroytech.ru

ZOOMLION
ОФИЦИАЛЬНЫЙ ДИЛЕР

Техническая спецификация

Допустимые вылеты стрел

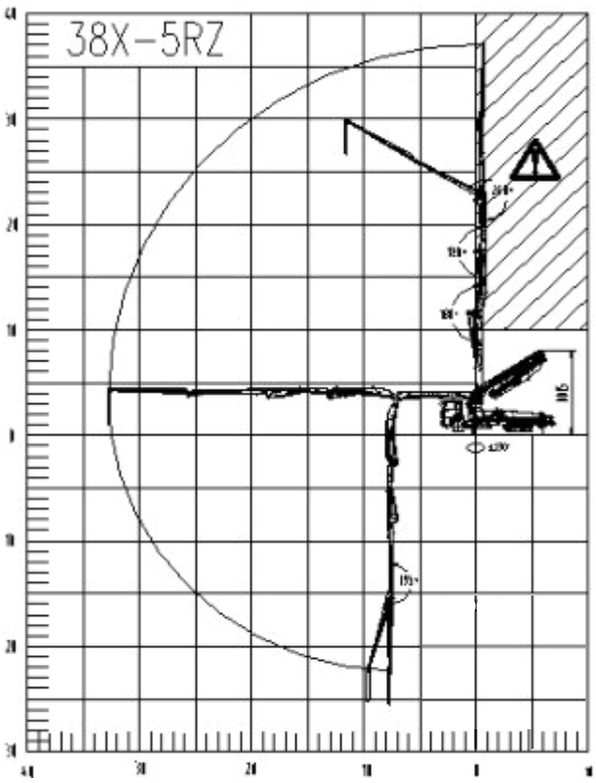

Кабина

- Просторная кабина с полноразмерным спальным местом .
- Удобная эргономика
- Функциональная приборная панель с диагностикой неисправностей
- Пневмосидения, электрические стеклоподъемники, регулируемые зеркала
- Климат-контроль

Шасси

- Один из лучших двигателей в своем классе Weichai EURO-V (423 л.с.)
- Объем топливного бака 500 л
- 12-тиступенчатая коробка переключения передач FastGear

Размах аутриггеров

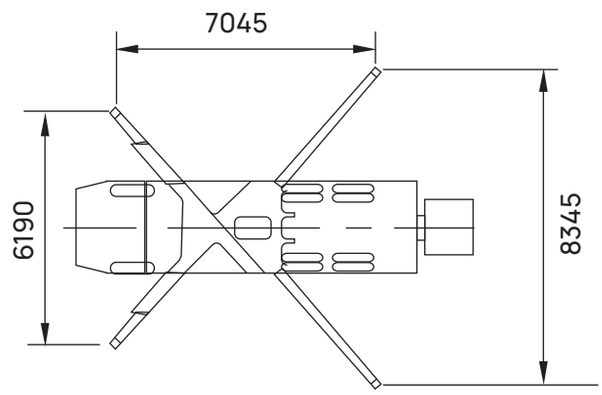

Габаритные размеры

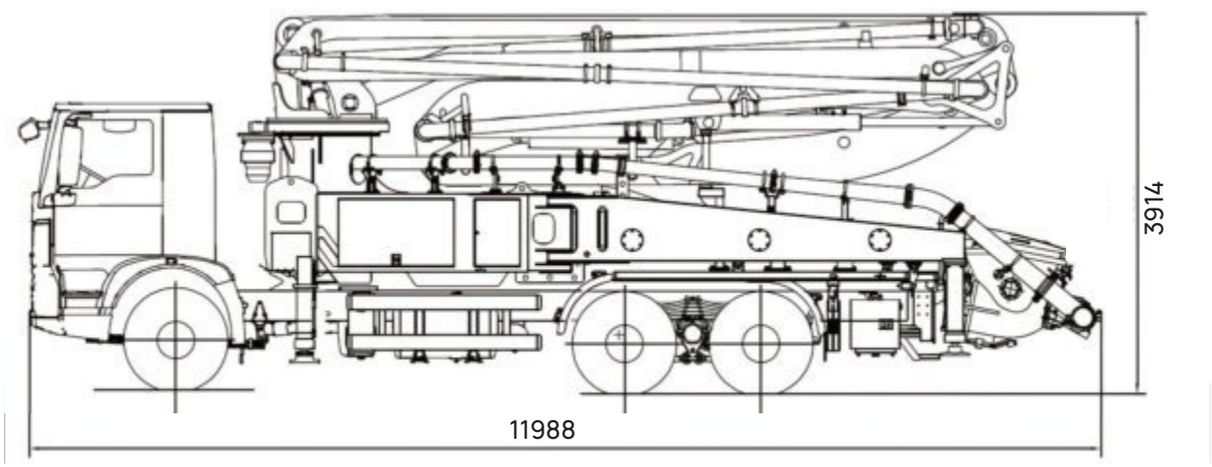

ⓘ Размеры зависят от шасси. Размеры в мм.